PARTS LIST			
OBJECT	QUANTITY	DESCRIPTION	VENDOR
1	2	PQ3230 DMEGC RKZ 5K/10K mirror finish	DMEGC‖Deftronics
2	2	SP100001427 FR4 isolator	Deftronics
3	2	Helical Copper coil	Deftronics
4	1	DSSP 100001427 CM ductile steel spacer	Waelzholz‖Semicore
5	2	Helical Copper coil mirror	Deftronics
6	1	BP100001427 CM FR4 base plate	Deftronics
7	2	IS100001427 CM Nomex sidewall isolator	Deftronics
8	2	BPS100001427 CM FR4 support spacers	Deftronics

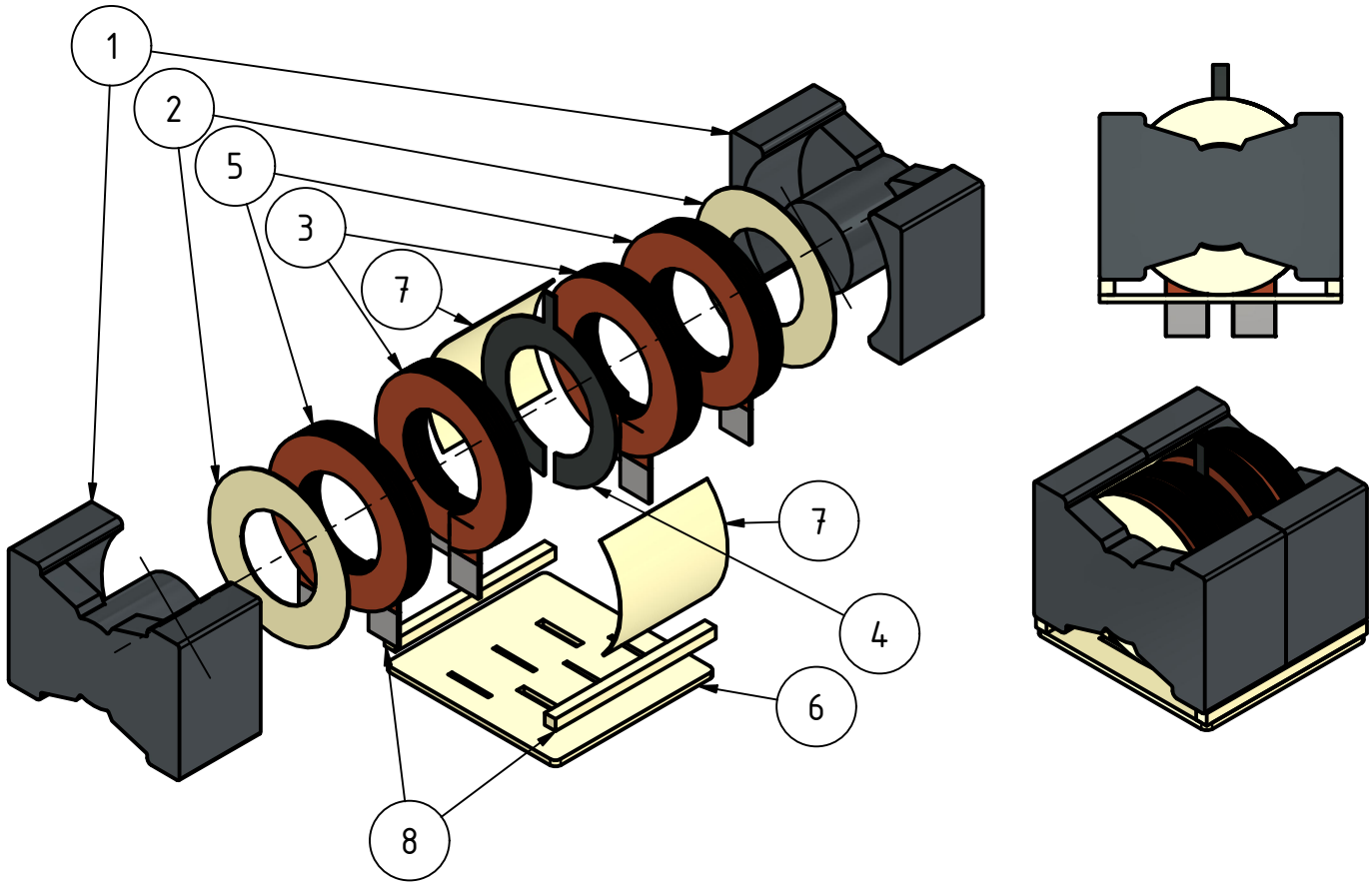

MG100001549 utilizes PQ3230 DMEGC RKZ 5K mirror finish
MG200001549 utilizes PQ3230 DMEGC RKZ 10K mirror finish

DRAFT

	Datum	Name
Gezeich	12.02.2025	Wernegger
Kontroll		
Norm		

MG1+200001549 CM

1

A4

Status	Änderungen	Datum	Name

PARTS LIST		
OBJEKT	ANZAHL	BAUTEILNUMMER
1	1	BP100001427 CM

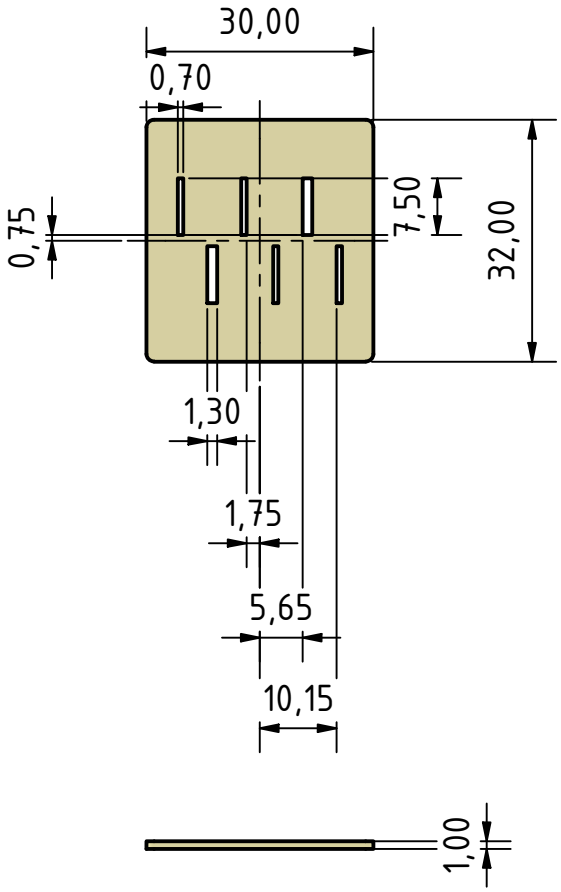

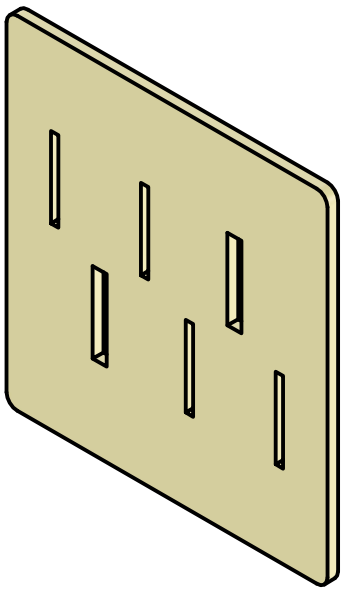

Material: FR4

					Datum	Name
				Gezeich	12.02.2025	Wernegger
				Kontroll		
				Norm		

BP100001427

MG1+200001549 CM

2

A4

Status	Änderungen	Datum	Name

PARTS LIST		
OBJEKT	ANZAHL	BAUTEILNUMMER
1	1	BPS100001427 CM

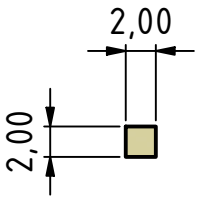

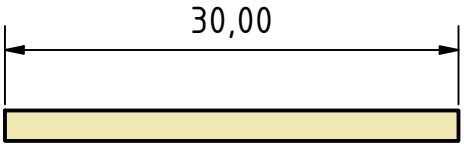

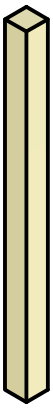

					Datum	Name
				Gezeich	12.02.2025	Wernegger
				Kontroll		
				Norm		
Status	Änderungen	Datum	Name			

Material: FR4

BPS100001427

MG1+200001549 CM

3

A4

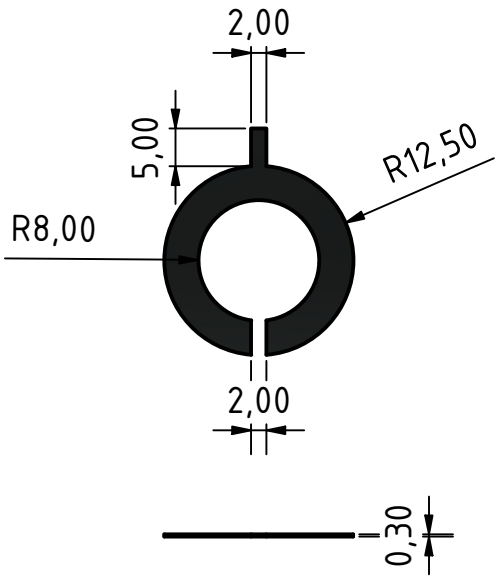



Material: Waelzholz N030-19 mit schnellem Backlack
Alternative: N035 (same, but 0.35mm thick)

DSSP100001427

	Datum	Name
Gezeich	12.02.2025	Wernegger
Kontroll		
Norm		

MG1+200001549 CM

4

A4

Status	Änderungen	Datum	Name

PARTS LIST		
OBJEKT	ANZAHL	BAUTEILNUMMER
1	1	IS100001427 CM

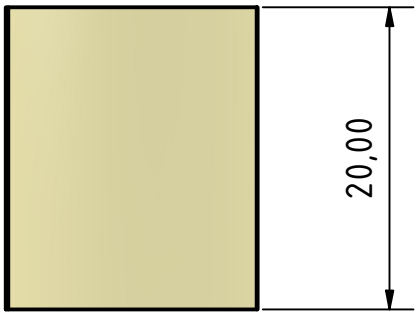

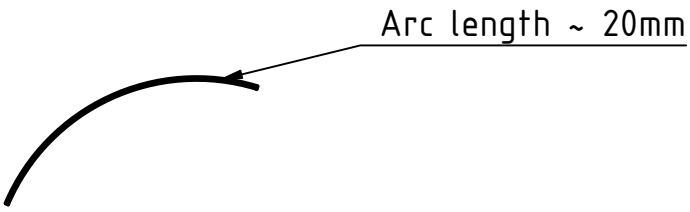

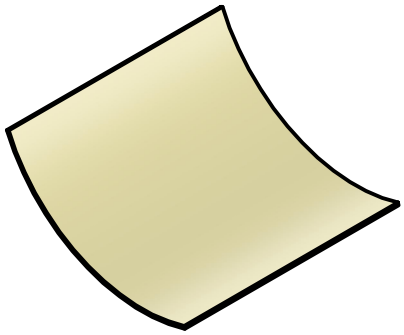

Material: NOMEX paper, thickness TBD

	Datum	Name
Gezeich	12.02.2025	Wernegger
Kontroll		
Norm		

IS100001427

MG1+200001549 CM

5

A4

Status	Änderungen	Datum	Name

PARTS LIST		
ITEM	QTY	PART NUMBER
1	1	SP100001427

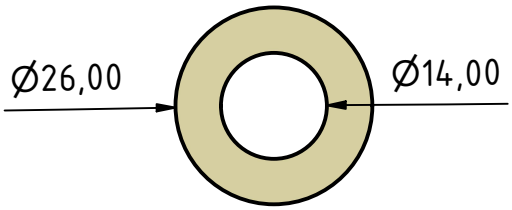

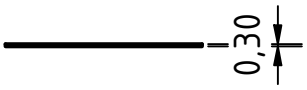

Material FR4

	Date	Name
Drawn	12.02.2025	Wernegger
Checked		
Standard		

SP100001427

MG1+200001549 CM

6

A4

State	Changes	Date	Name

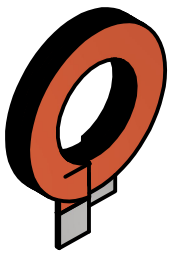

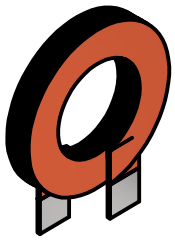

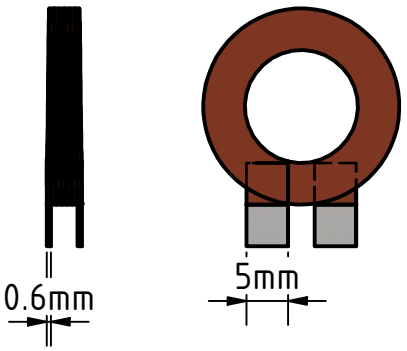

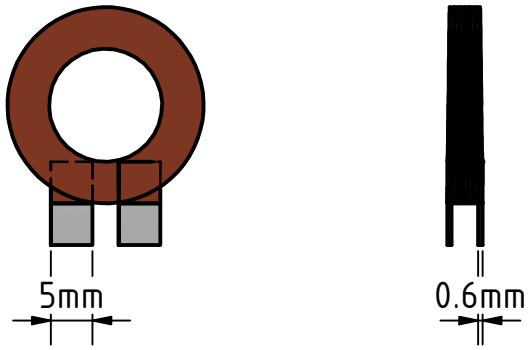

Winding specs for both coil types:

0.6mm height x 5mm width wire profile
7 Turns each

					Date	Name
				Drawn	12.02.2025	Wernegger
				Checked		
				Standard		
State	Changes	Date	Name			

MG1+200001549 CM

7

A4

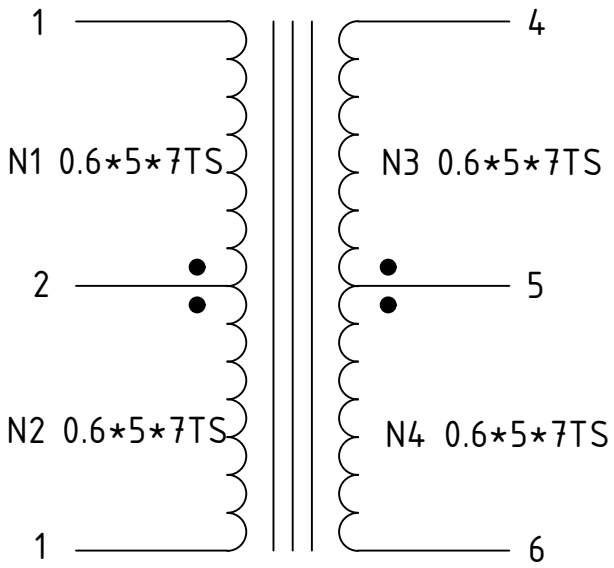

° POLARITY
‖ TEFLON TUBE

L(N1=N2=N3=N4) = 400uH min. @ 10KHz 1V;
Core: DMEGC **R5KZ** mirror finish

L(N1=N2=N3=N4) = 750uH min. @ 10KHz 1V;
Core: DMEGC **R10KZ** mirror finish

	Datum	Name
Gezeich	12.02.2025	Wernegger
Kontroll		
Norm		

MG1+200001549 CM

8

A4

Status	Änderungen	Datum	Name